C20640
第一版 / 2023 年 4 月

THE ONE | LAPTOP

服务手册

更多信息：

版权说明

©ASUSTeK Computer Inc. All rights reserved. 华硕电脑股份有限公司保留所有权利。

本用户手册包括但不限于其所包含的所有信息都受到著作权法的保护，未经华硕电脑股份有限公司（以下简称“华硕”）许可，不得有任何仿造、复制、摘抄、转译、发行等行为或为其它利用。

免责声明

本用户手册是以“现状”及“以目前明示的条件下”的状态提供给您。在法律允许的范围内，华硕就本用户手册，不提供任何明示或默示的担保及保证，包括但不限于商业畅销性、特定目的适用性、未侵害任何他人权利及任何使用本用户手册或无法使用本用户手册的保证，且华硕对因使用本用户手册而获取的结果或通过本用户手册所获得任何信息的准确性或可靠性不提供担保及保证。

用户应自行承担使用本用户手册的所有风险。用户明确了解并同意华硕、华硕的被授权人及董事、管理层、员工、代理商、关联企业皆无须为您因本用户手册、或因使用本用户手册、或因不可归责于华硕的原因而无法使用本用户手册或其任何部分而可能产生的衍生、附带、直接、间接、特别、惩罚或任何其它损失（包括但不限于利益损失、业务中断、数据遗失或其它金钱损失）负责，不论华硕是否被告知发生上述损失之可能性。

由于部分国家或地区可能不允许责任的全部免除或对上述损失的责任限制，所以上述限制或排除条款可能对您不适用。

用户知悉华硕有权随时修改本用户手册。本产品规格或驱动程序一经改变，本用户手册将会随之更新。本用户手册更新的详细说明请您访问华硕技术支持网站 https://www.asus.com.cn/support，或是直接关注 ASUS 华硕服务官方微信获取服务支持。

对于本用户手册中提及的第三方产品名称或属性，其所有权及知识产权都为各产品或属性所有人所有且受现行知识产权相关法律及国际条约的保护。

当下列两种情况发生时，本产品将不再受到华硕的保修及服务：

（1）本产品曾经过非华硕授权的维修、规格更改、零件替换或其它未经过华硕授权的行为。

（2）本产品序号模糊不清或丢失。

目录

免责声明 4
维护注意事项 4
主要元件 6
安装工具 7
移除底部护盖 8
护盖螺丝示意图 10
15 英寸机型 10
17 英寸机型 11
断开电池连接线 12
安装内存（RAM）模块 13
安装 M.2 卡 15
接线及连接示意图 17

免责声明

　　对于因安装和操作不当所造成的直接、间接，有意或无意的产品损坏，华硕公司概不负责。

维护注意事项

- 安装或移除任何元件前，请将笔记本电脑放在远离液体或者潮湿环境的地方。
- 安装或移除任何元件前，请确保将笔记本电脑放置在平坦的表面。
- 移除信号线之前，请先拆下线夹或者翻盖，以防止损坏笔记本电脑。
- 通过匀速拉动插头来拔下电源插头，以免损坏笔记本电脑。请确保以正确的方向连接信号线。
- 使用液体洗涤剂清洁笔记本电脑前请先拔除电源线并拆下电池组（若为可拆），以避免触电。
- 安装或移除任何元件前，请先拔除电源线并拆下电池组（若为可拆）。并请确保阅读并遵循手册中的说明。

- 处理元件前，请使用接地腕带或触摸安全接地的物体，以免因静电而损坏元件。
- 请将笔记本电脑放在远离液体或者潮湿环境的地方，以避免短路。
- 请手拿元件边缘以避免接触 IC。
- 连接交流电源前，请确保已正确安装所有元件。
- 请勿使用其他设备的电源适配器或电池，以降低因火灾或爆炸而受伤的风险。请仅使用制造商或华硕授权服务中心提供的经过认证的电源适配器或电池。
- 请确保在笔记本电脑上安装正确的螺丝型号，以免损坏笔记本电脑。

主要元件

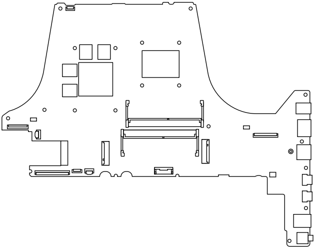

主板（包含接口和接针）

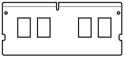

RAM 模块

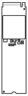

SSD 模块

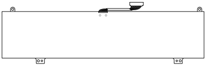

电池及电源接针

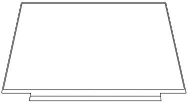

显示器面板模块

注意：

- 图示仅供参考。
- 本手册中描述的维护步骤取决于型号配置，并不能反映全部的服务步骤。对于本手册中未涉及的元件维修，请访问华硕授权服务中心以获得进一步的说明。

安装工具

螺丝刀

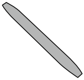

塑料撬棒

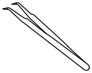

镊子

移除底部护盖

重要！移除底盖后，系统电源将自动切断。欲恢复电源，请在维修完成后牢固地重新装回底盖，并将交流电源适配器连接至笔记本电脑。

注意：笔记本电脑的底视图外观可能视机型而异。

A. 移除笔记本电脑底部护盖的螺丝。

B. 旋松弹簧螺丝但并不将其从护盖上取下。

C. 向外拉底部护盖，将其与笔记本电脑分离。

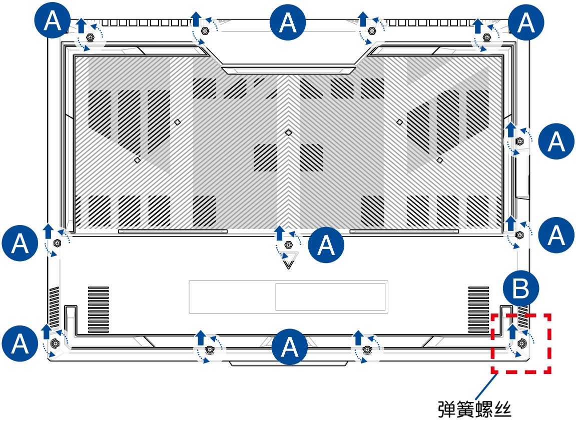

请依照以下步骤装回底部护盖：

A. 对齐并放回底部护盖。

B. 重新锁回之前移除的螺丝。

C. 锁紧弹簧螺丝。

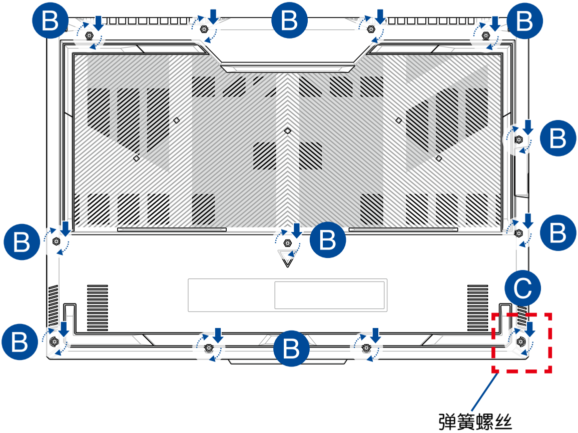

护盖螺丝示意图

15 英寸机型

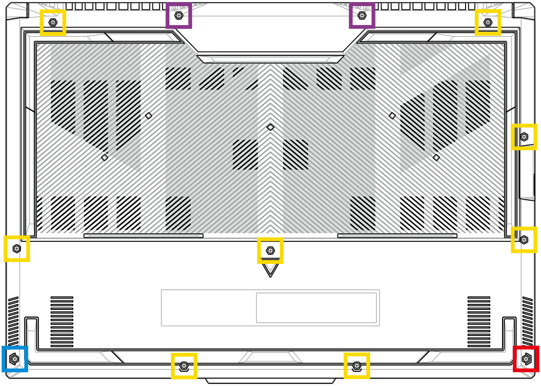

■ M2.5 X 12L（2 颗）

■ M2.5 X 9.5L （8 颗）

■ M2.5 X 8L （1 颗）

■ M2.5 X 8L（1 颗弹簧螺丝）

17 英寸机型

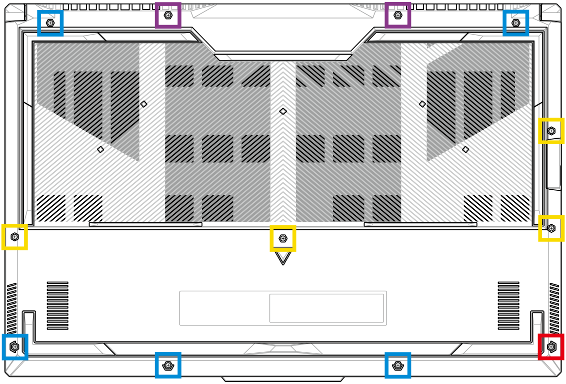

- M2.5 X 13L （2 颗）
- M2.5 X 10L （4 颗）
- M2.5 X 8L （5 颗）
- M2.5 X 8L（1 颗弹簧螺丝）

断开电池连接线

A. 移除底部护盖。

> 注意：更多细节，请参考本手册中“移除底部护盖”章节的说明。

B. 将电池连接线与电池接针断开连接。

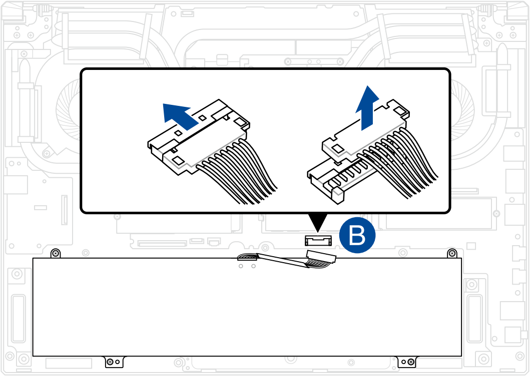

> 注意：图示仅供参考。

如需连接电池，请在重新装回插槽护盖前，将电池连接线对准电池接针，然后重新连接。

安装内存（RAM）模块

安装内存（RAM）模块以扩展笔记本电脑的内存容量。请参考下列步骤为笔记本电脑安装内存模块。

警告！在移除笔记本电脑底部的插槽护盖之前，请先移除所有外接外围设备、任何电话或通讯传输线与电源连接器（如外接电源、电池组等）。

重要！笔记本电脑内存升级的相关信息请向华硕授权服务中心咨询。请向华硕授权服务中心购买此笔记本电脑的扩展内存模块，以确保最佳的兼容性与可靠性。

注意：

- 笔记本电脑的底部与内存模块外观视机型而定，但内存的安装程序皆相同。
- 建议您在专业人员协助下安装内存，您也可以向华硕授权服务中心寻求协助。

A. 移除底部护盖。

> 注意：更多细节，请参考本手册中“移除底部护盖”和“断开电池连接线”章节的说明。

B. 将内存条对齐并放入插槽中。

C. 轻轻压下内存条直到听见卡紧声响。

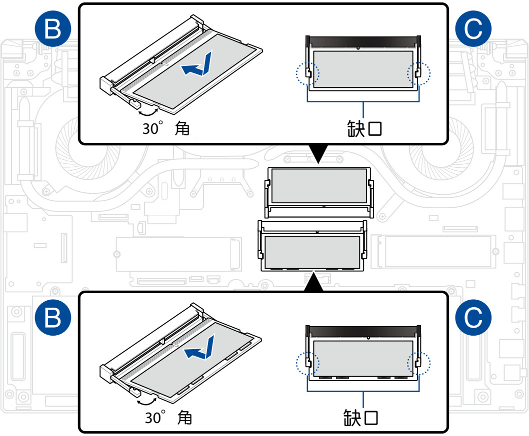

安装 M.2 卡

请参考下列步骤为笔记本电脑安装兼容的 M.2 卡。

重要！请向华硕授权服务中心购买 M.2 ，以确保最佳的兼容性与可靠性。

警告！在移除笔记本电脑底部的插槽护盖之前，请先移除所有外接外围设备、任何电话或通讯传输线与电源连接器（如外接电源、电池组等）。

注意：

- 笔记本电脑的底部与 M.2 卡外观可能会因机型不同而有差异，但是安装步骤是相同的。
- 建议您在专业人员的协助下安装 M.2 卡，您也可以向华硕授权服务中心寻求进一步的协助。
- M.2 2280 插槽不支持 M.2 SATA SSD。

A.　　移除底部护盖。

注意：更多细节，请参考本手册中“移除底部护盖”和“断开电池连接线”章节的说明。

B.　　（选配）按照下图所示方向将 M.2 卡插入卡槽中。

C.　　将 M.2 卡对准并插入模块插槽。

D.　　使用随附的螺丝将 M.2 卡锁入固定。

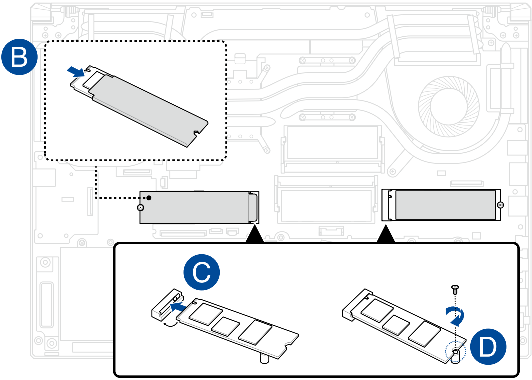

接线及连接示意图

注意：图示仅供参考。

15 英寸机型

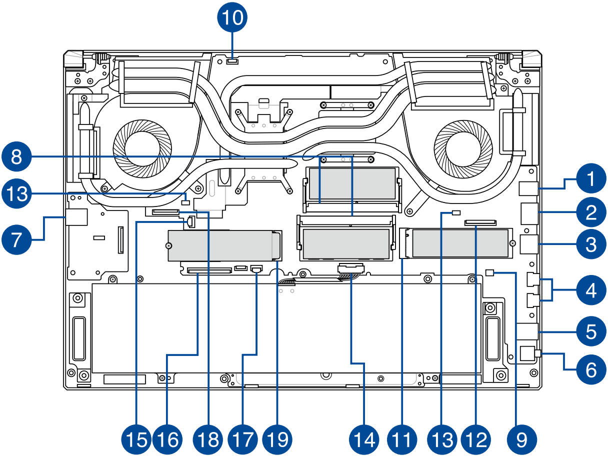

17 英寸机型

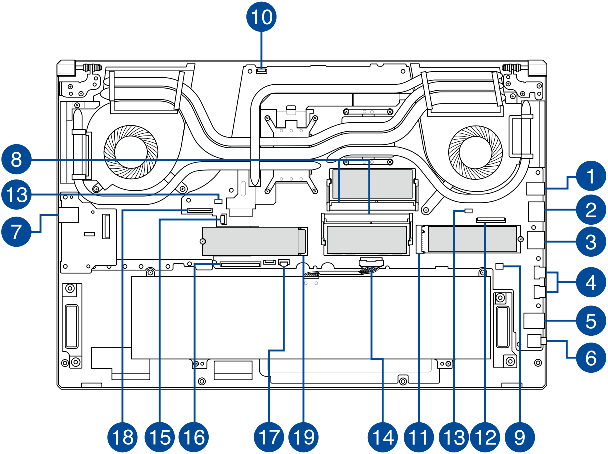

上视图

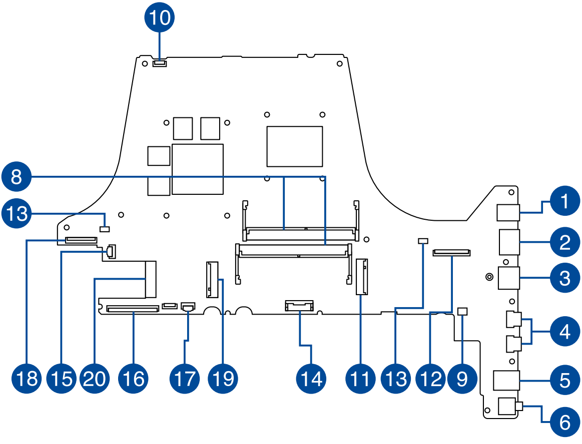

底视图

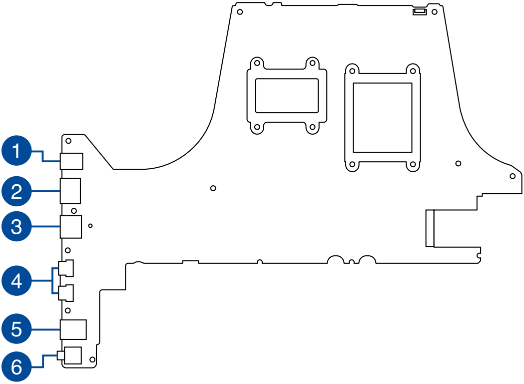

1. 电源接口
2. 网络接口
3. HDMI 接口
4. USB Type-C® 接口
5. USB Type-A 接口
6. 音频接口
7. USB Type-A 接口
8. 内存插槽
9. 扬声器接针
10. LED 小板接针
11. 副硬盘接口
12. 屏线接针
13. 风扇接针
14. 电池接针
15. 键盘背光接针
16. 键盘接针
17. 触摸板接针
18. USB 3.0 接针
19. 主硬盘接口
20. 无线网卡接针